Rohbaukit für Pumpfix F, ohne Stutzen, befl.

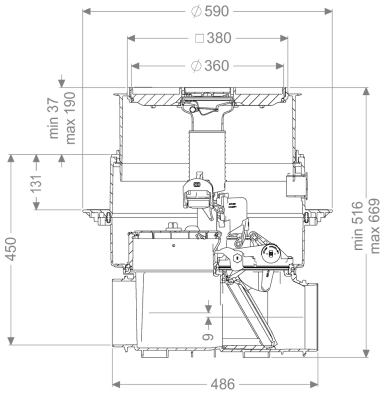

Artikelinformationen

Artikelnummer: 24000X-RBK
GTIN: 4026092097052
Preisgruppe: 30

Beschreibung

KESSEL-Rohbaukit für Pumpfix F, ohne Stutzen. Befliesbares Rohbaukit bestehend aus Grundkörper, Aufsatzstück und Flansch zur Abdichtung im Verbund.

Die Zu- und Auslaufstutzen sind nicht enthalten. Zur Kombination mit einem KESSEL-Technikkit zur Erstellung einer Rückstaupumpanlage Pumpfix F.

Allgemeine Merkmale	
Farbe:	schwarz
Abwasserart:	fäkalienhaltig
Einbausituation:	Einbau in die Bodenplatte
Auslieferungszustand:	vormontiert zur bauseitigen Endmontage (Pumpen und Sensorik sind bauseits zu montieren sowie Schaltgerät ist anzuschließen)
Zulassung:	Z-53.2-388
Motor Typ:	KSM 140
Schutzart Motor:	IP 68 (3m/48h)
Abmessungen	
Gewicht netto:	13,74 kg
Gewicht brutto:	16,55 kg
Grundwasserbeständigkeit ab Unterkante Bodenteil:	3000 mm
Aussparungsmaß Breite:	750 mm
Aussparungsmaß Länge:	750 mm
Gefällesprung:	9 mm

Technische Änderungen vorbehalten.

Einbautiefe:	516 - 669 mm
Art der Höhenverstellbarkeit:	teleskopisches Aufsatzstück
Verpackungsmaß Länge:	785 mm
Verpackungsmaß Breite:	615 mm
Verpackungsmaß Höhe:	550 mm

Behälter/Grundkörper	
Stutzen Ausführung:	optional

Abdeckungsmerkmale	
Abdeckungsart:	befliesbare Abdeckplatte
Abdeckung Material:	Kunststoff
Abdeckung Breite:	366 mm
Abdeckung Länge:	366 mm
Ablauffunktion:	ja
Verriegelung:	Lock & Lift
Belastungsklasse:	K 3 (EN 1253-1)
Bodenbelaghöhe max.:	16 mm
Geruchsverschluss:	Multistop