Klemmverbinder für Druckleitung, DN 32/50

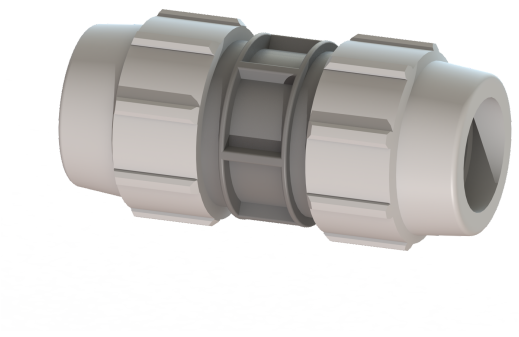

Artikelinformationen

Artikelnummer: 28095
GTIN: 4026092102930
Preisgruppe: 60

Beschreibung

Klemmverbinder zum bauseitigen Anschluss von Druckleitungen, DN 32/50

Abmessungen	
Gewicht netto:	0,55 kg
Gewicht brutto:	0,88 kg
Verpackungsmaß Länge:	386 mm
Verpackungsmaß Breite:	163 mm
Verpackungsmaß Höhe:	198 mm

Technische Änderungen vorbehalten.