Kastenrinne Ferrofix Klebeflansch H: 15 mm, 156 x 1014 mm

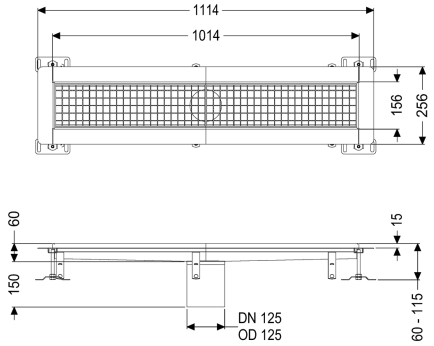

Artikelinformationen

Artikelnummer: 6015100
GTIN: 4026092054642
Preisgruppe: 80

Produktvorteile

- Aus besonders hygienischem und mechanisch hochbelastbarem Edelstahl
- Mit passenden Grundkörpern variabel kombinierbar

Beschreibung

Die Kastenrinne Ferrofix aus Edelstahl mit einer Materialstärke von 2,0 mm (im Tauchbad gebeizt) ist mit geschliffenen Sichtstegen, Längs- und Quergefälle, Standfüßen zur Höhennivellierung sowie mit Auslaufstutzten aus Edelstahl ausgestattet. Das Rinnenprofil ist passend für Abdichtung im Verbund und hat einen umlaufenden Kleberand (15 mm tief und 50 mm nach außen abgekantet) mit verschweißten Gehrungen. Der Klebeflansch ist geeignet zur Anbindung von Abdichtungen im Verbund, gemäß DIN 18534, für alle Wassereinwirkungsklassen.

Ausführung	
Abdichtung am Aufsatzstück:	Klebeflansch (geeignet für Feuchtigkeitssperren)
Wassereinwirkungsklasse nach DIN 18534-1 (bis einschließlich):	W3-I
Allgemeine Merkmale	
Nennweite (DN):	125
Außendurchmesser (DA):	125 mm
Klebeflansch Höhe:	15 mm
Abmessungen	
Gewicht netto:	7 kg
Gewicht brutto:	7 kg
Länge:	1014 mm
Breite:	156 mm
Höhe:	60 mm

Verpackungsmaß Länge:	1120 mm
Verpackungsmaß Breite:	400 mm
Verpackungsmaß Höhe:	270 mm

Abdeckungsmerkmale	
Abdeckungsart:	Gitterrost
Abdeckung Farbe:	silber
Verriegelung:	eingelegt
Belastungsklasse:	L 15 (EN 1253-1)
Rutschhemmklasse:	R12 nach DIN 51130; C nach DIN 51097
Aufsatzstück Material:	Edelstahl 1.4301 (V2A)