Kastenrinne Ferrofix Klebeflansch H: 6 mm, 200 x 550 mm

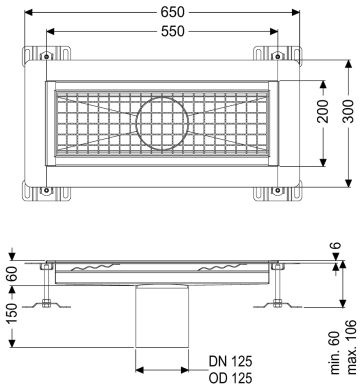

Artikelinformationen

Artikelnummer: 6220050
GTIN: 4026092098721
Preisgruppe: 80

Produktvorteile

- Aus besonders hygienischem und mechanisch hochbelastbarem Edelstahl
- Mit passenden Grundkörpern variabel kombinierbar

Beschreibung

Die Kastenrinne Ferrofix aus Edelstahl mit einer Materialstärke von 1,5 mm (im Tauchbad gebeizt) ist mit geschliffenen Stichtstegen, Längs- und Quergefälle, Standfüßen zur Höhennievellierung sowie mit Auslaufstutzen aus Edelstahl ausgestattet. Das Rinnenprofil ist passend für dünnschichtige Bodenbeläge (z.B. Epoxydharz) und hat einen umlaufenden Kleberand (6 mm tief und 50 mm nach außen abgekantet) mit verschweißten Gehrungen. Der Klebeflansch ist auch geeignet zur Anbindung von Abdichtungen.

Ausführung	
Abdichtung am Aufsatzstück:	Klebeflansch (geeignet für Feuchtigkeitssperren)
Allgemeine Merkmale	
Nennweite (DN):	125
Außendurchmesser (DA):	125 mm
Klebeflansch Höhe:	6 mm
Abmessungen	
Länge:	550 mm
Breite:	200 mm
Höhe:	60 mm
Abdeckungsmerkmale	
Abdeckungsart:	Gitterrost
Abdeckung Farbe:	silber

Verriegelung:	eingelegt
Belastungsklasse:	L 15 (EN 1253-1)
Rutschhemmklasse:	R12 nach DIN 51130; C nach DIN 51097
Aufsatzstück Material:	Edelstahl 1.4301 (V2A)