# Rückstau-Technikmodul Controlfix DN 100, zwei Zuläufe in Fließrichtung

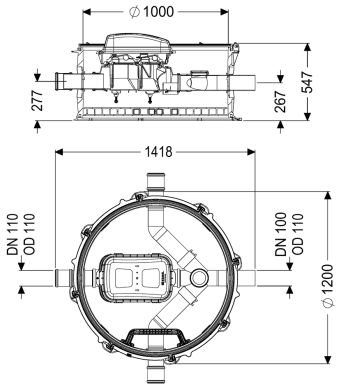


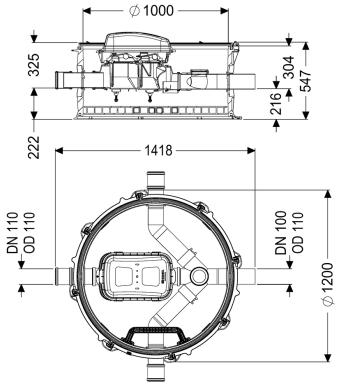


## Artikelinformationen

Artikelnummer: 851003
GTIN: 4026092079348
Preisgruppe: 60

## Produktvorteile

- Einfaches Umrüsten mit Rückstauverschlüssen Staufix SWA, Staufix FKA und Rückstaupumpanlage Pumpfix F
- Keine Anlagengeräusche sowie keine Geruchsbelästigung und Verschmutzungen im Gebäude
- Einfacher Einbau durch geringes Gewicht der kombinierbaren Technikschacht-Module und durch variable Aufsatzstücke zur Anpassung an das Bodenniveau

## Beschreibung

Das Rückstau-Technikmodul ist mit einem integrierten Reinigungsrohr Controlfix und einer Steighilfe ausgestattet. Durch das modulare KESSEL-Baukastensystem kann das Reinigungsrohr problemlos zum Premium-Rückstauverschluss Staufix SWA, Staufix FKA oder zur Rückstaupumpanlage Pumpfix F umgerüstet werden.


Technische Änderungen vorbehalten.

| | |
|---|---|
| Ausführung | |
| Schachtsystem: | modularer Schacht |
| | |
| Allgemeine Merkmale | |
| Farbe: | schwarz |
| Material: | PE-HD |
| Abwasserart: | fäkalienhaltig |
| Einbausituation: | Einbau ins Erdreich |
| Auslieferungszustand: | installationsfertig (Verbindungsteile sind bauseits anzuschließen) |
| Zulassung: | Z-42.1-527 |
| | |
| Abmessungen | |
| Gewicht netto: | 64 kg |
| Gewicht brutto: | 82 kg |
| Grundwasserbeständigkeit ab Unterkante Bodenteil: | 3000 mm |
| Gefällesprung: | 9 mm |
| Breite: | 1200 mm |
| Höhe: | 520 mm |
| Verpackungsmaß Länge: | 1300 mm |
| Verpackungsmaß Breite: | 1300 mm |
| Verpackungsmaß Höhe: | 749 mm |
| | |
| Behälter/Grundkörper | |
| Gerinne: | geschlossenes Durchgangsgerinne, Zuläufe rechts und links 90 Grad |
| Behälterbreite max.: | 1390 mm |
| Abstand Rohrmitte Auslauf zu Behälterboden: | 267 mm |
| Abstand Rohrmitte Zulauf zu Behälterboden: | 277 mm |
| Auslauf Anzahl: | 1 |
| Auslauf Nennweite (DN): | 100 mm |
| Zulauf Nennweite (DN): | 100 mm |
| Zulauf Anzahl: | 3 |
| Lichte Weite Behälter (LW): | 1000 mm |